ANEXOS

Render conceptuales sobre dispositivo STC-1.1 con botellas

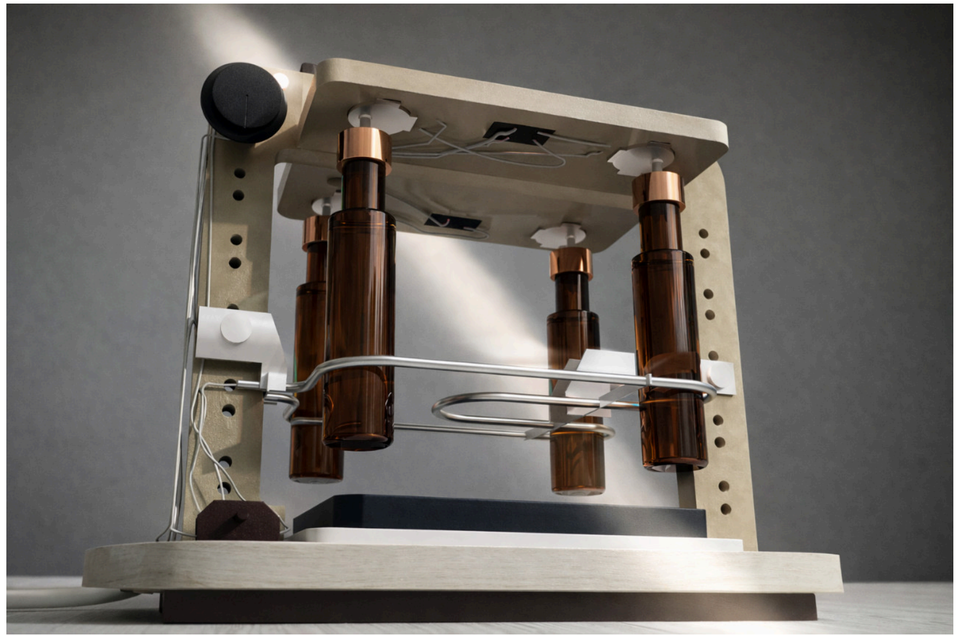

Render conceptuales sobre dispositivo STC-1.1 con botellas

Render conceptuales sobre dispositivo STC-1.1 con botellas

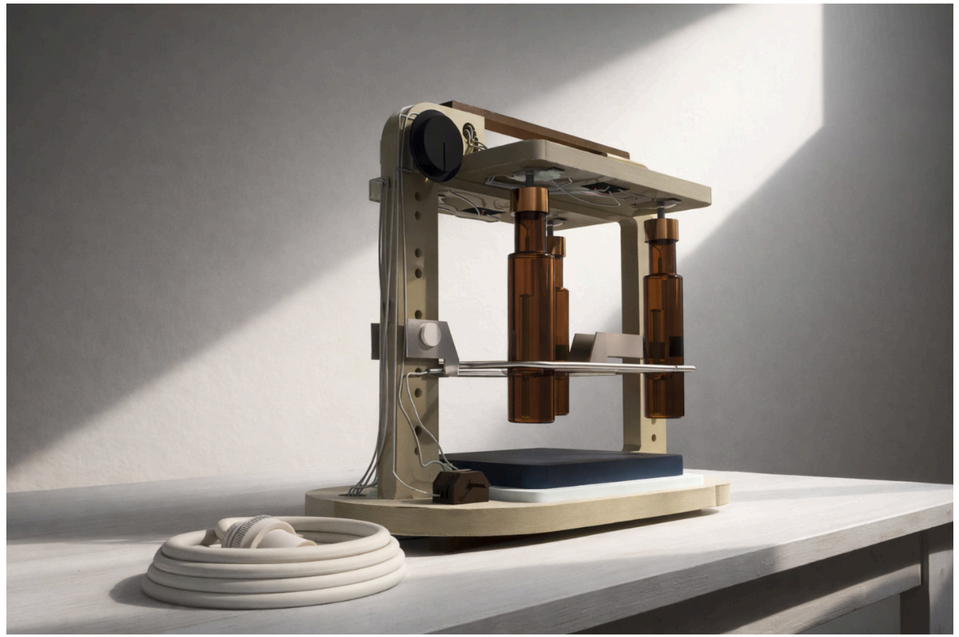

Render conceptuales sobre dispositivo STC-1.1 con botellas

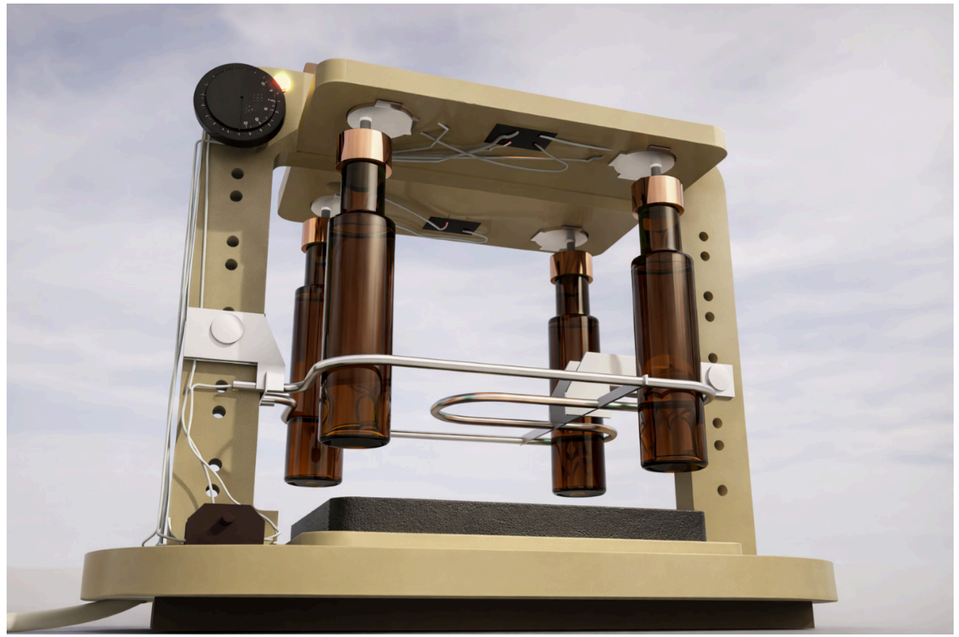

Render conceptuales sobre dispositivo STC-1.1 con botellas

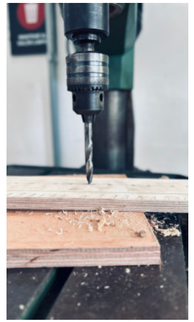

Render conceptuales sobre dispositivo STC-1.1 con botellas

Render conceptuales sobre dispositivo STC-1.1 con botellas

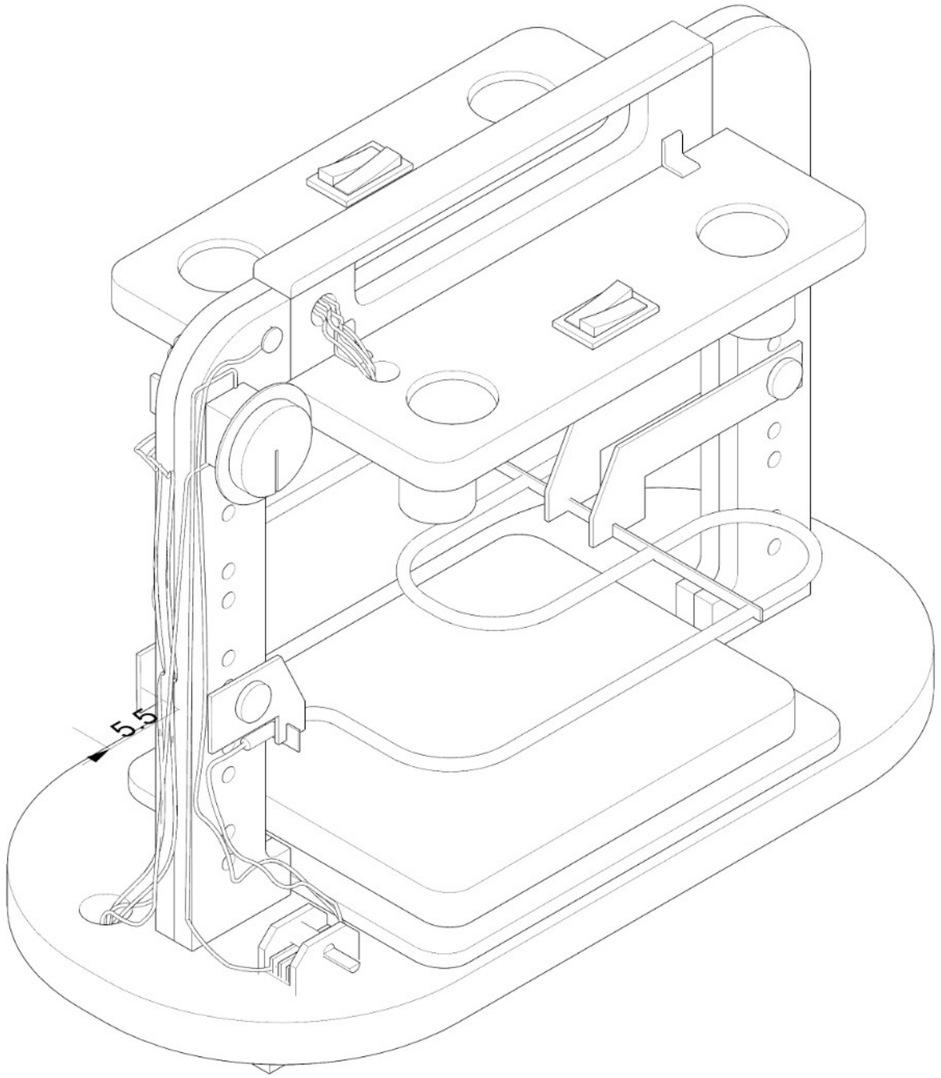

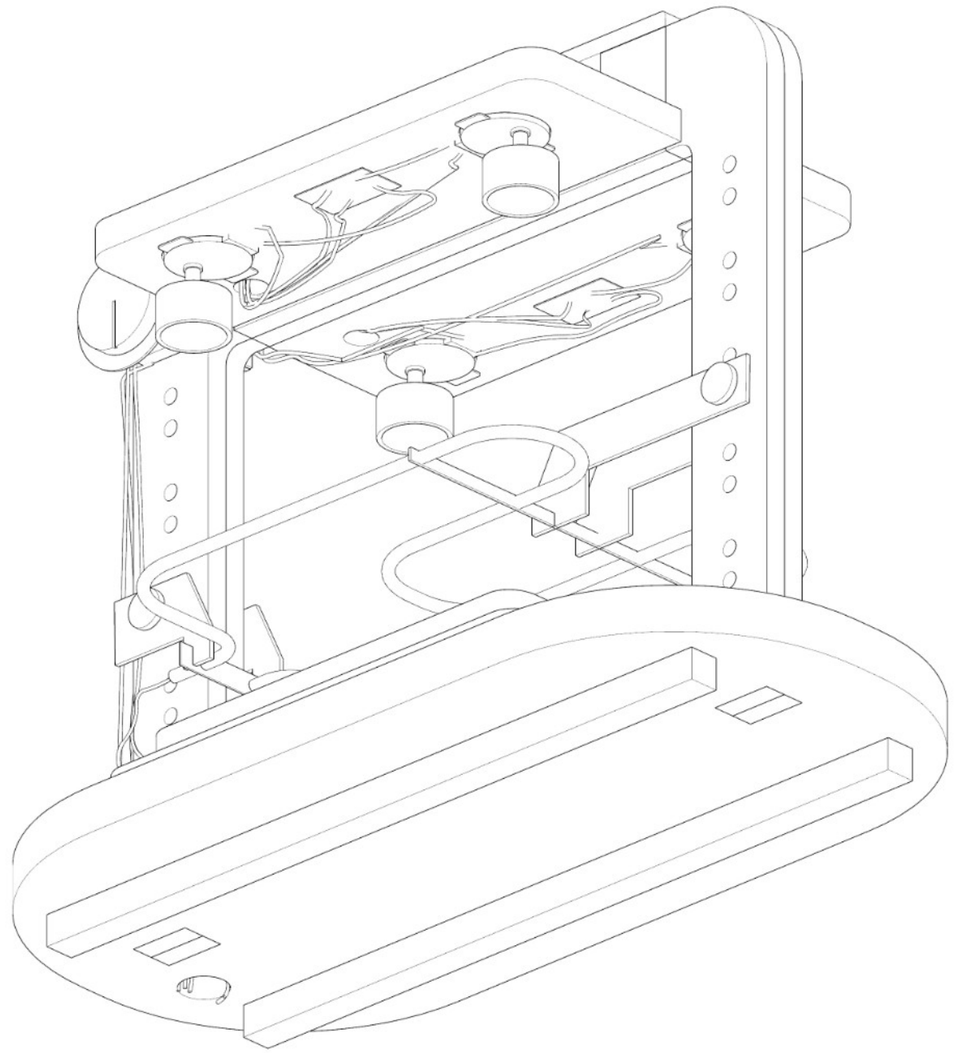

Propietario legal Escuela Universitaria Centro de Diseño Facultad de Arquitectura, Diseño y Urbanismo UDELAR UNIVERSIDAD DE LA REPÚBLICA URUGUAY	Tipo de documento: Documentación técnica	***STC-1.1 – piezas de estructura***			
	Unidad de proyecto III ***Vista isometrica de STC-1.1***	Departamento responsable: Trabajo de Grado - anexos tecnicos			
		Hoja: 2/4	Estado del documento: Publicado		
	Creado por: Castro Sosa Martin.	Escala:	Rev.: Final	Fecha de edición: 4/2/2026	

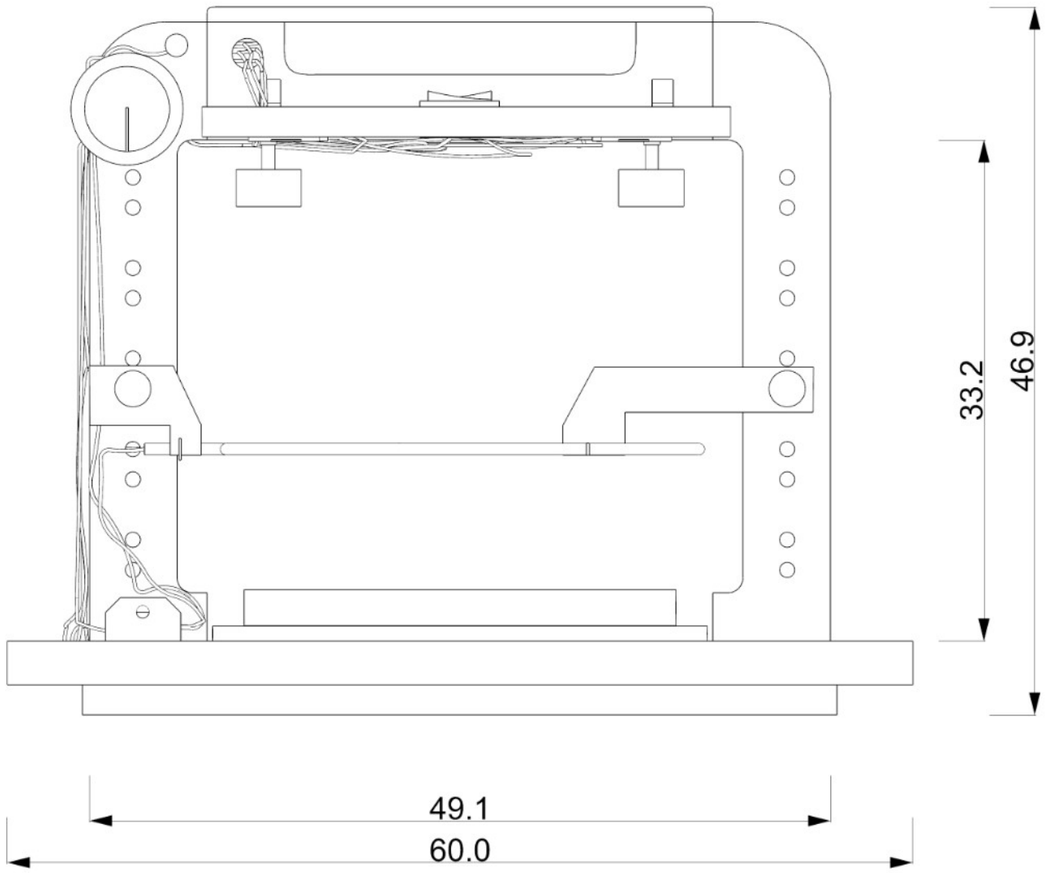

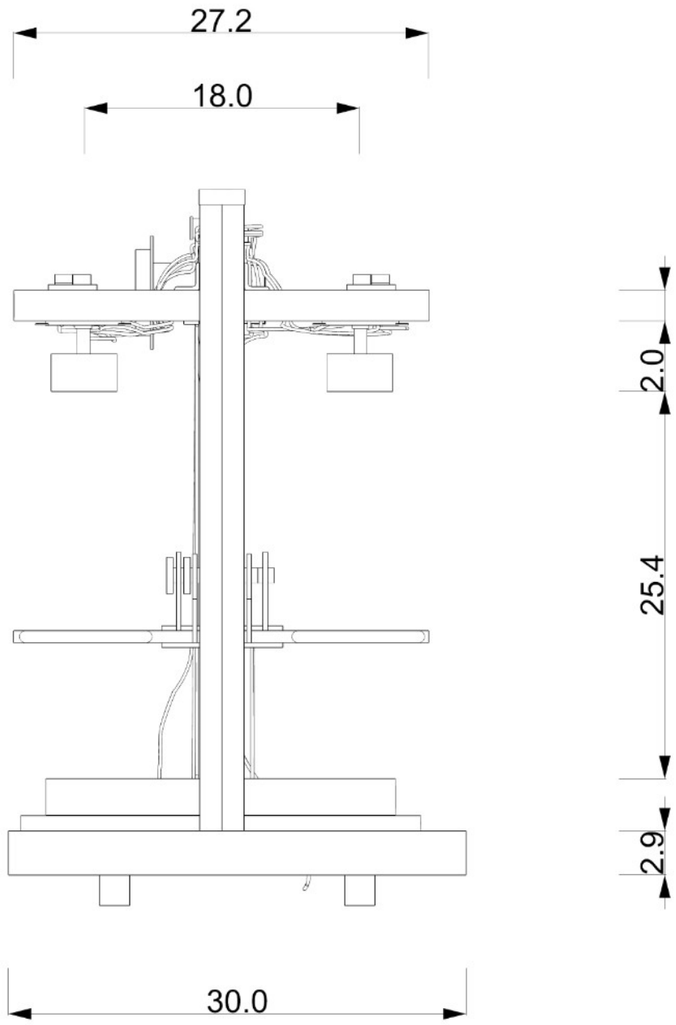

Propietario legal Escuela Universitaria Centro de Diseño Facultad de Arquitectura, Diseño y Urbanismo UDELAR UNIVERSIDAD DE LA REPÚBLICA URUGUAY	Tipo de documento: Documentación técnica	***STC-1.1 – piezas de estructura***	
	Unidad de proyecto III ***Vista de piezas generales***	Departamento responsable: Trabajo de Grado - anexos tecnicos	
		Hoja: 2/4	Estado del documento: Publicado
	Creado por: Castro Sosa Martin.	Escala: 1:1/4	Rev.: Final / Fecha de edición: 4/2/2026

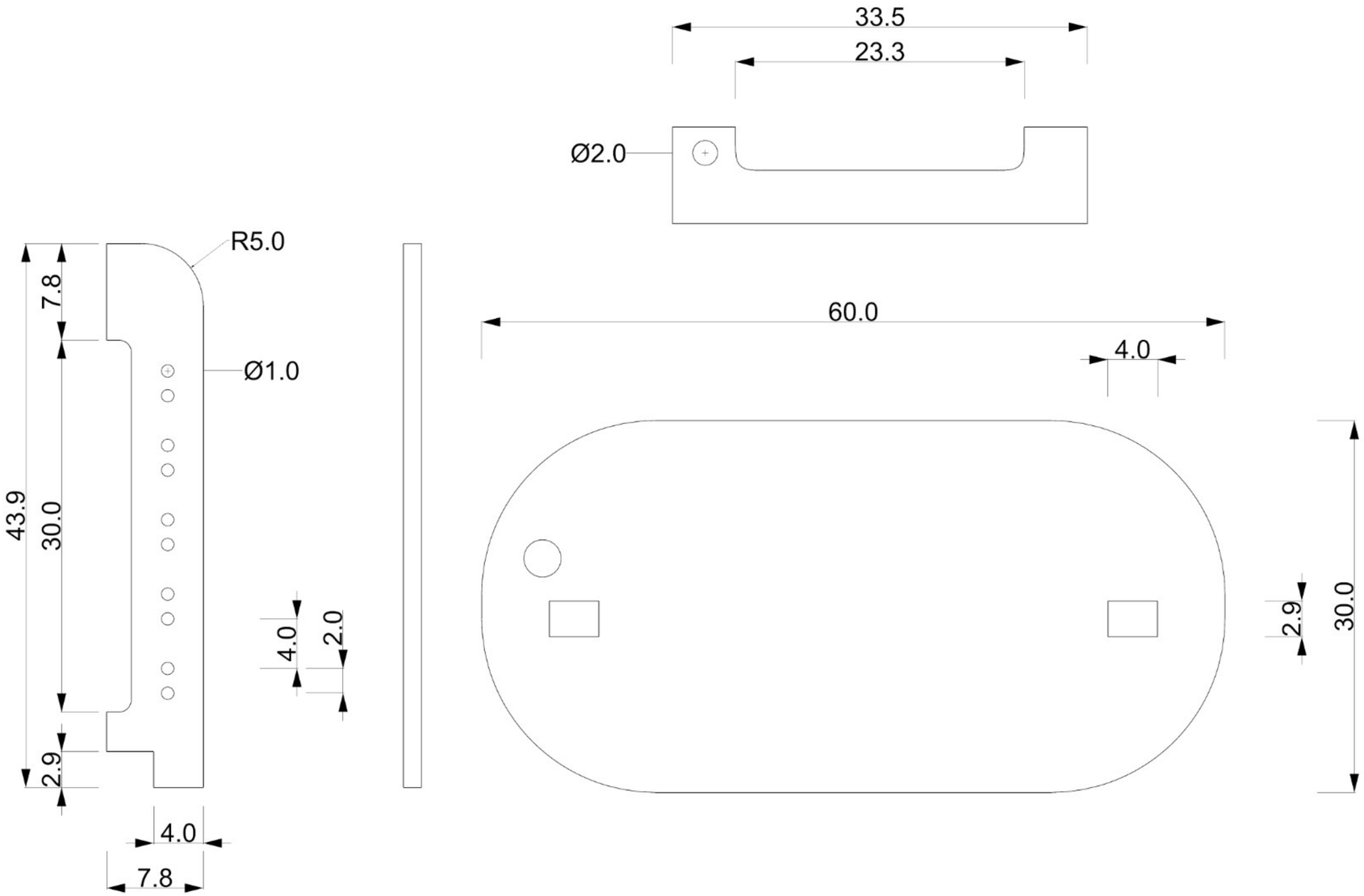

Propietario legal Escuela Universitaria Centro de Diseño Facultad de Arquitectura, Diseño y Urbanismo UDELAR UNIVERSIDAD DE LA REPÚBLICA URUGUAY	Tipo de documento: Documentación técnica	***STC-1.1 – piezas de estructura***	
	Unidad de proyecto III ***Vista de piezas de estructura***	Departamento responsable: Trabajo de Grado - anexos tecnicos	
		Hoja: 2/4	Estado del documento: Publicado
	Creado por: Castro Sosa Martin.	Escala: 1:1/4	Rev.: Final Fecha de edición: 4/2/2026

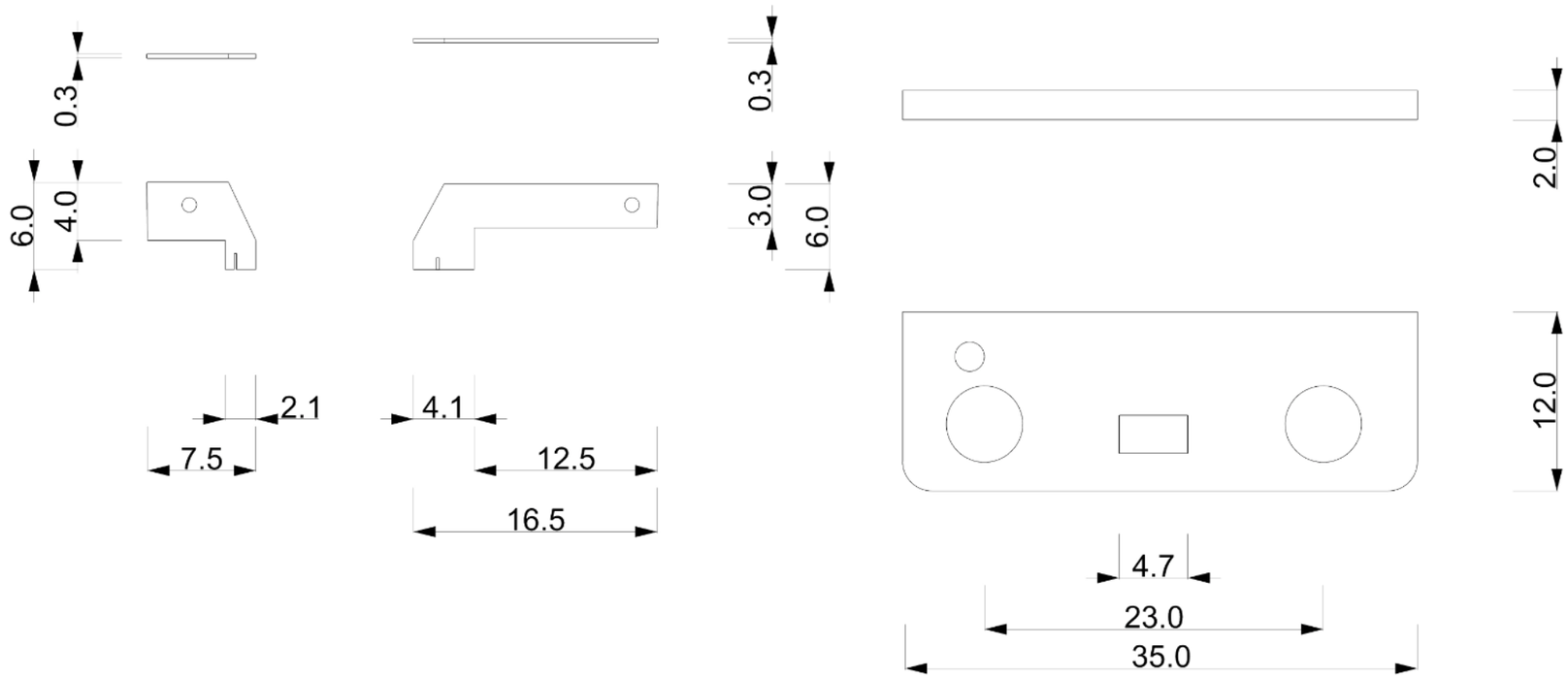

Propietario legal Escuela Universitaria Centro de Diseño Facultad de Arquitectura, Diseño y Urbanismo UDELAR UNIVERSIDAD DE LA REPÚBLICA URUGUAY	Tipo de documento: Documentación técnica	***STC-1.1 – piezas de estructura***	
	Unidad de proyecto III ***Vista de piezas de estructura***	Departamento responsable: Trabajo de Grado - anexos tecnicos	
		Hoja: 2/4	Estado del documento: Publicado
	Creado por: Castro Sosa Martin.	Escala: 1:1/4	Rev.: Final Fecha de edición: 4/2/2026